PRO-am

ABS

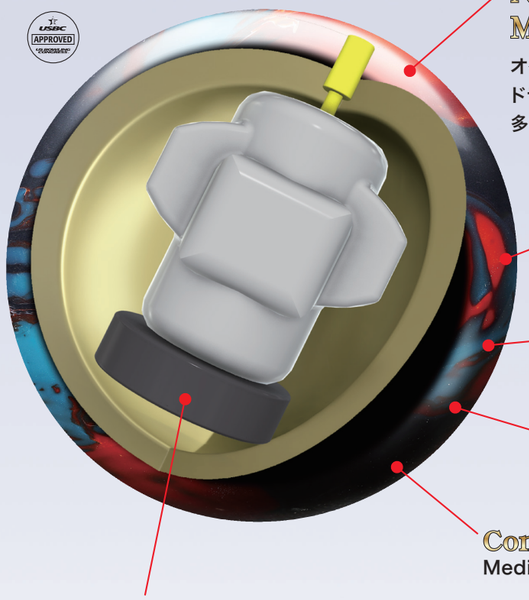

NEW Coverstock
Magnigrit™ Pearl Reactive

オイルの吸収を抑える素材を使用。
ドライゾーンでの摩擦力が高いのが特徴。
多様性に優れている為、全てのボウラータイプをカバー。

Hardness
74～76度

Surface
1500-grit Polished

Color
Black/Cobalt/Bronze Pearls

Condition
Medium～Medium Heavy

NEW Weight Block
Triaxial™ 1.0 Asymmetric Core

日本人の球質に合わせて新開発したコアで慣性モーメントは低く
回転させやすい設計。ΔRGも高くフレアポテンシャル大。
MB数値は中間でドライゾーンでの素早い反応をサポート。

WEIGHT	RG	▲RG	INT▲RG
12 LBS	2.650	0.029	0.008
13 LBS	2.590	0.032	0.010
14 LBS	2.530	0.050	0.014
15 LBS	2.490	0.050	0.017
16 LBS	2.490	0.050	0.018

適性コンディション
MEDIUM HEAVY

メーカー希望小売価格
53,900 円（税込）
（本体価格 49,000 円）

YouTube

PRIME

10月中旬
発売予定
プライム

投球動画！

新しいハイパフォーマンスシリーズをお探しのあなたに最適のボールを。
“Prime”は手前の走りと強いミッドレーンのキャッチに加え反応が良い曲がりが得られる非常に攻撃的なボールです。日本人の球質に合わせカバーもコアも新開発したABSがお勧めする至極の逸品です。

※印刷のため商品の色は実際とは異なる場合があります。※この印刷物に掲載している商品の外観・仕様は予告なしに一部変更することがあります。※表示価格はメーカー希望小売価格です。また、価格にはドリル代は含まれておりません。

至極の逸品